PRODUCTS / OUTDOORS / GLASS RAILING SERIES /

K 1830.170 KINEO® FACE

Adjustable glass railing model

Side mounted tall height glass railing model. With the advanced patentedtechnology "KINEO®", the glass panels can easily tilt adjust by **2°** toward front or back. The system is pioneering since it offers and extra, adjustment feature, to the aluminum profile itself, allowing it to move **3°** forward or backward depending on the inclination of the parapet. As a result, installation becomes quick, easy, and secure.

Its heavy–duty base shoe profile is specifically designed for use not only in private villas or hotels, but in public spaces such as sports arenas or shopping malls.

Μοντέλο ρυθμιζόμενου γυάλινου κάγκελου

Μοντέλο γυάλινου κάγκελου για μεγάλο τελικό ύψος. Τοποθετείται έξω και εμπρός από το δάπεδο. Με την προηγμένη κατοχυρωμένη με δίπλωμα ευρεσιτεχνίας τεχνολογία "KINEO®", επιτυγχάνει τη ρύθμιση των υαλοπινάκων κατά **2°** προς τα εμπρός ή προς τα πίσω. Το σύστημα πρωτοπορεί και προσφέρει δυνατότητα ευθυγράμμισης και στην ίδια τη βάση κατά **3°** εμπρός ή πίσω ανάλογα με τη κλίση του μπαλκονιού. Έτσι μειώνεται ο χρόνος τοποθέτησης και εξασφαλίζεται η ασφάλεια και η απόλυτα κάθετη θέση των υαλοπινάκων.

Το ειδικά σχεδιασμένο προφίλ αλουμινίου βαρέως τύπου , επιτρέπει χρήση όχι μόνο σε οικίες, ξενοδοχεία αλλά και σε δημόσιους χώρους με συνωστισμό όπως γήπεδα ή πολυκαταστήματα.

Compatible handrails / Συμβατές κουπαστές

Ίδιες με **K 1830.110 KINEO®**

Dimensions

Shoe base profile dimension	163mm × 64mm
External cover profile dimension	170mm × 64mm
Visible width of cover profile	17,6mm
Installation position	Side mounting
Glass aligment and regulation	± 2° height 1200mm = ± 45mm height 1300mm = ± 48,5mm
Shoe base aligment and regulation	± 3°

Διαστάσεις

Διαστάσεις προφίλ βάσης	163mm × 64mm
Διαστάσεις εξωτερικού προφίλ καπάκι	170mm × 64mm
Ορατό πλάτος προφίλ πηχάκι	17,6mm
Τύπος εγκατάστασης	Πρόσωπο στο δάπεδο
Ευθυγράμμιση και ρύθμιση υαλοπίνακα	± 2° height 1200mm = ± 45mm height 1300mm = ± 48,5mm
Ευθυγράμμιση και ρύθμιση προφίλ βάσης	± 3°

Technical features

Profile standard length	6000mm
Maximum glass height (from end floor)	1200mm (88) / 1300mm (1010)
Glazing thickness range	16,38mm - 21,52mm
Glazing type	Laminated, tempered laminated
Drainage for raining water	Optional
Drilling distance	Double row of holes. Main hole from the edge 125mm-hole to hole center 250mm. Secondary hole from the edge 250mm–hole to hole center: 250mm
Recommended fixing.	Hus 4 -H8 X 100/120

Τεχνικά χαρακτηριστικά

Standard μήκος προφίλ	6000mm
Μέγιστο ύψος υαλοπίνακα (από τελικό δάπεδο)	1200mm (88) / 1300mm (1010)
Πάχη υαλοπίνακα	16,38mm - 21,52mm
Είδος κρυστάλλου	Τρίπλεξ, σκληρυμένο τρίπλεξ
Δυνατότητα απορροής υδάτων	Optional
Απόσταση οπών για βίδες στήριξης	2 Σειρές τρυπών. Άνω σειρά, 125mmαπό την άκρη και 250mm ανά τρύπα. Κάτω σειρά , 250mm από την άκρη και 250mm ανά τρύπα.
Προτεινόμενη βίδα στήριξης	Hus 4 -H8 X 100/120

Certifications / Πιστοποιήσεις

Scope / Πεδίο εφαρμογής	-	-
Static loading / Φόρτιση	2,21 kN/m	3,2 kN/m
Glazing type / Τύπος γυαλιού	88.4	1010.4
Measurent overall height from floor / Ύψος από δάπεδο	1200mm	1100mm

*** The use of tempered laminated glass panes is recommended**
**** In seaside areas, 20μ thick anodized is recommended**

*** Ενδείκνυται η χρήση σκληρυμένων τρίπλεξ υαλοπινάκων**
**** Σε παραθαλάσσιες περιοχές ενδείκνυται η βαφή πάχους 20μ**

EPO PATENT PRODUCT
EUIPO DESIGN PATTERN PENDING

Glass alignment and regulation
Ευθυγράμμιση και ρύθμιση υαλοπίνακα

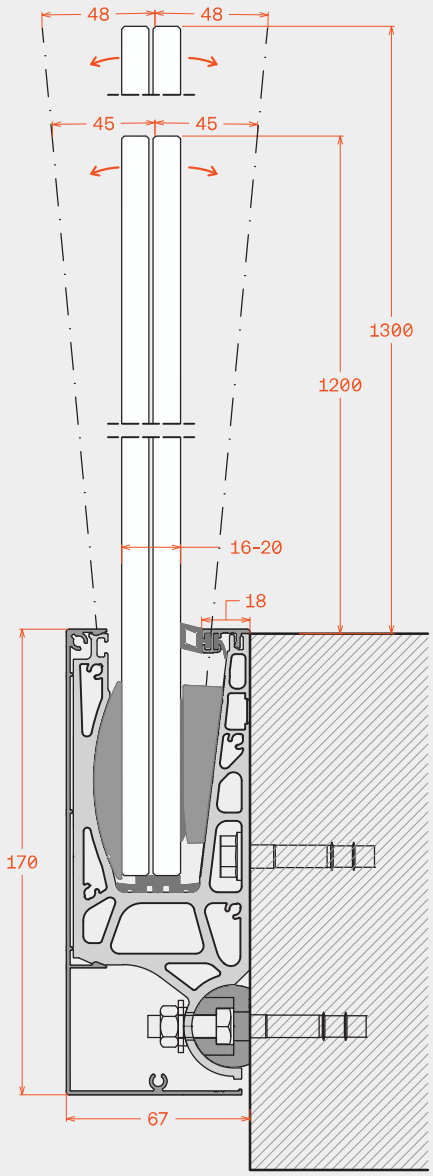

Base shoe holes distance
Αποστάσεις οπών στα προφίλ

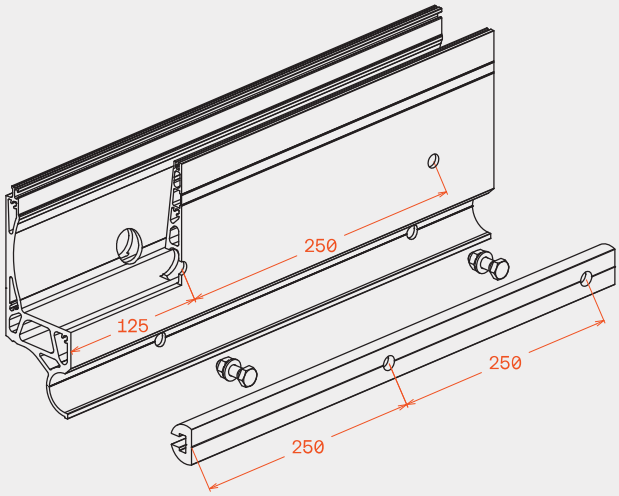

Distance of mounting holes on the wall
Αποστάσεις οπών στήριξης στο τοίχο

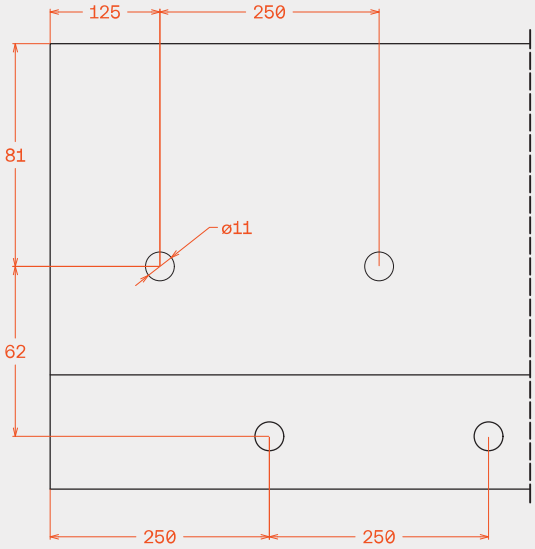

Profile alignment and regulation
Ευθυγράμμιση και ρύθμιση των προφίλ

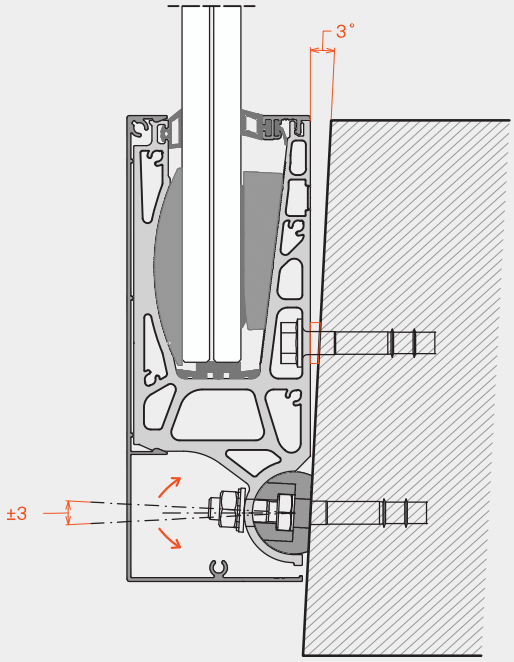
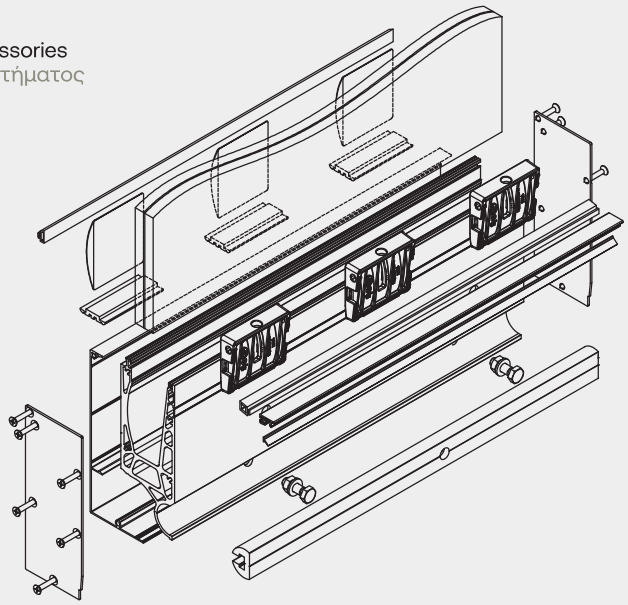
Indicative location of system's accessories
Ενδεικτική θέση εξαρτημάτων συστήματος